インドネシア国公共施設への分散型排水処理施設としての浄化槽導入事業の案件化調査

企業・サイト概要

提案企業：大栄産業株式会社
提案企業所在地：愛知県知多郡美浜町
サイト・C/P機関：インドネシア国マカッサル市・スラカルタ市、公共事業・国民住宅省（PUPR）
協力機関：三菱UFJリサーチ&コンサルティング（株）、（国立研究開発法人）国立環境研究所

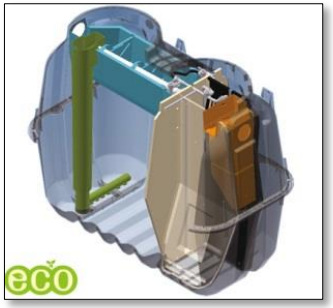

インドネシア国の開発課題

インドネシアの主たる分散型排水処理施設であるSeptic tankの排水処理能力は100mgBOD/Lと、水環境の保全には不十分な水準にある。加えて、Septic tankは台所排水等の生活雑排水は処理しないため、水環境の保全に向け、生活排水対策の抜本的な改善が必要となっている。

中小企業の技術・製品

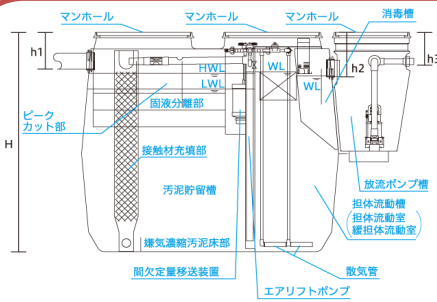

合併処理浄化槽（日本）

当社の浄化槽は生活雑排水とし尿の両方を処理することができる。排水処理性能は20mg/Lであり、当社浄化槽の普及により、同国の生活排水対策の改善に貢献する。

調査を通じて提案されているODA事業及び期待される効果

インドネシア国マカッサル市及びスラカルタ市において、地方政府が所有する公共施設に大型浄化槽を設置し、し尿及び生活雑排水の処理を行い、浄化槽が排水規制値をクリアできることを実証する。あわせて、インドネシア版の浄化槽維持管理マニュアルを開発し、地方政府と連携して設置した浄化槽の維持管理を実施し、グッドプラクティスとして成果をまとめる。これを通じて、インドネシアへの浄化槽普及に向けた基盤を整備する。

日本の中小企業のビジネス展開

浄化槽は躯体内の空隙が広く、日本で成型すると輸送効率が悪いため、大口需要地までは部品の状態で運搬し、現地で組み立てて製品化することが望ましい。このため、現地法人を設立し、現地での生産体制の検討を行う。

Introducing decentralized domestic wastewater treatment system of Johkasou for public building

Outline of project

Host company : DAIE Industry Co., Ltd. (DAIE)
Location of host company : Mihama town, Aichi Pref.
Project site : Makassar city and Surakarta city, Indonesia
C/P : Ministry of Public Works and Public Housing (PUPR)

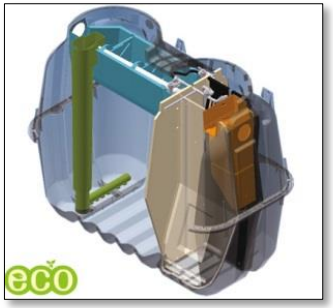

Current situation in Indonesia

New wastewater effluent standard from Ministry of environment in August 2016 is 30 mgBOD/L and it looks difficult to meet this regulation for conventional decentralized domestic wastewater treatment system of septic tank in Indonesia because old regulation value was 100 mgBOD/L.

Product/Technology

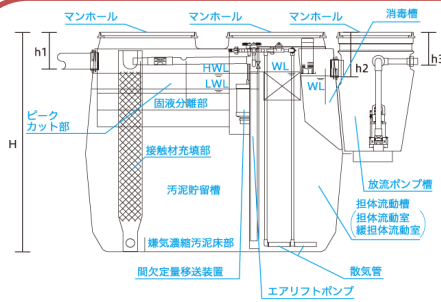

合併処理浄化槽（日本）

Johkasou can treat both black water and gray water. Concentration of pollutant in effluent water from *Johkasou* will be reduced less than 20 mgBOD/L.

Expected ODA project and its effect

Community scale *Johkasou* will be installed in Makassar and Surakarta and treat both black and gray wastewater in order to demonstrate capacity of *Johkasou*. Also, *Johkasou* maintenance guideline for Indonesia will be developed and C/D for *Johkasou* maintenance will be conducted thorough actual maintenance for installed *Johkasou*. Result of *Johkasou* maintenace in two cities will be compiled as good practice guidance.

Business strategy in host company

A joint venture company in Indonesia will be established since manufacturing *Johkasou* in Indonesia can reduce cost for shipping and installing *Johkasou*.